UPUTE ZA MONTAŽU
INSTALLATION MANUAL
NAVODILO ZA VGRADNJO

1.

MARS

POLUKRUŽNA / SEMICIRCULAR / *POLKROŽNA*

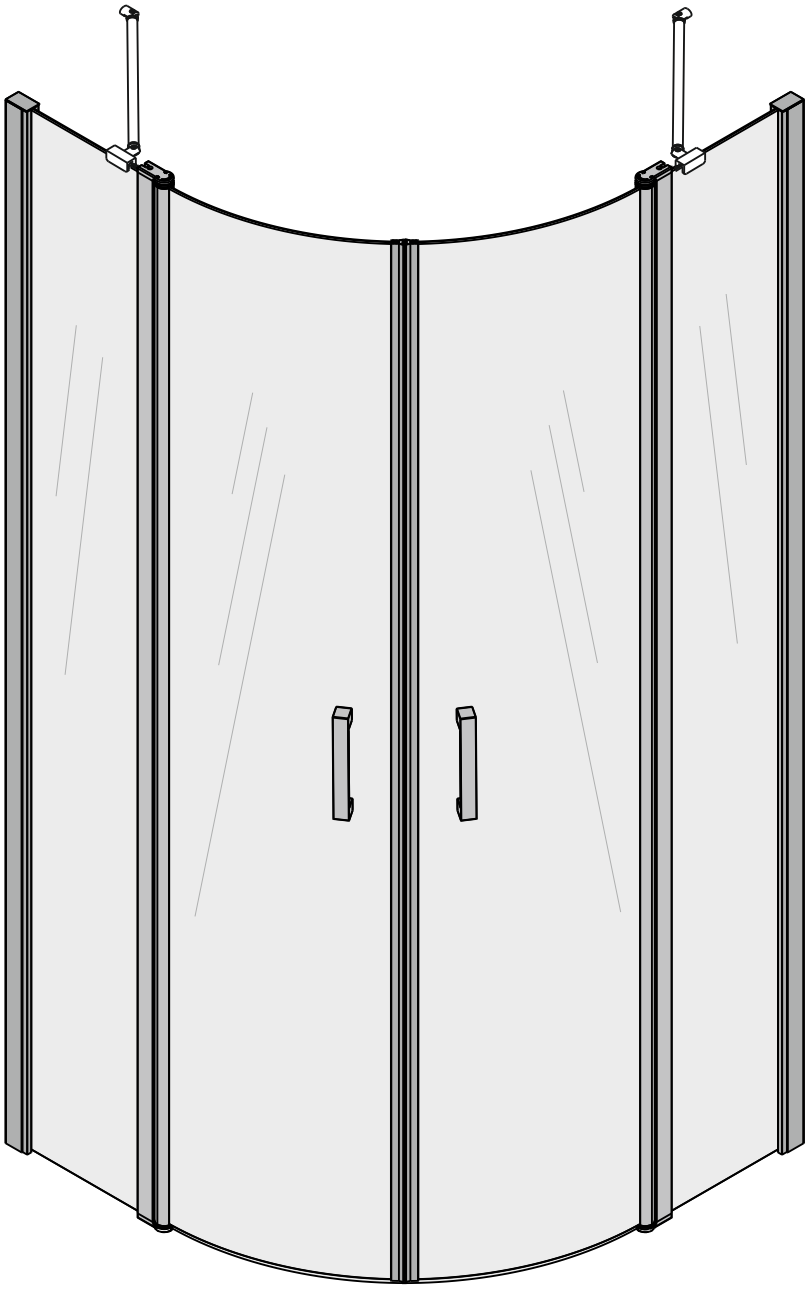

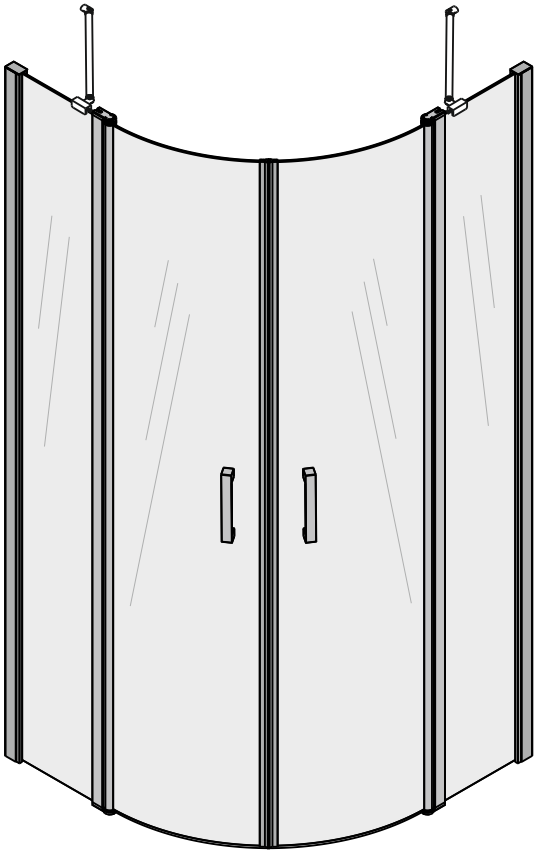

Za montažu je potrebno:
For installation you need:
Za namestitev morate imeti:

Broj osoba za montažu: 1
Number of people for assembly: 1
Število ljudi za montažo: 1

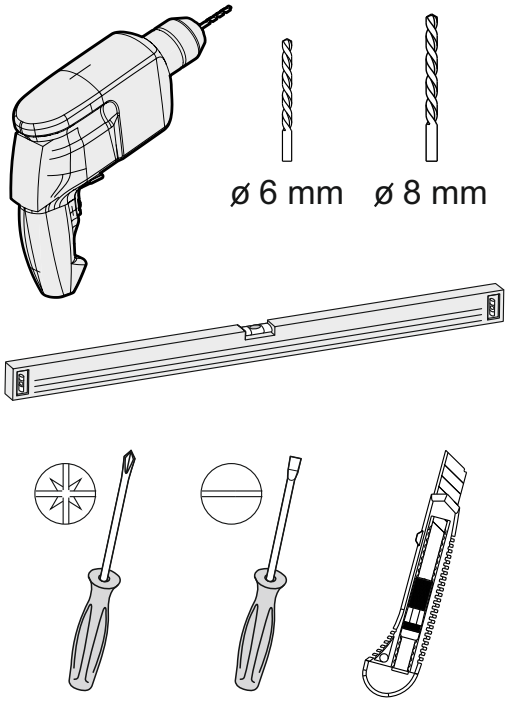

Važno!

Iako je materijal koji se koristi u proizvodnji najbolje kvalitete, može se oštetiti uporabom određenih kemikalija, kao što su aceton i razgrađivači općenito.
Tijekom ugradnje, preporučuje se zaštiti proizvod (na primjer tuš kadu) kartonom.
Paravan mora ugraditi za to ovlaštena osoba.
Proizvođač ne odgovara za štetu ili ozljede osoba ili stvari nastale nepravilnom ugradnjom.

Important notes!

Although the material used in the construction of our products is of the highest quality, they may be damaged by certain chemical agents such as acetone or solvents in general.
During installation, it is advisable to protect the surfaces of the product (such as the shower tray) using cardboard.
The shower cabins must be installed by qualified personnel.
The manufacturer declines all liability for damage or injury to person or things caused by incorrect installation.

Pomembno!

Čeprav je material, ki se uporablja pri proizvodnji najboljše kakovosti, se lahko poškoduje z uporabo določenih kemikalij, kot jeaceton in raztopila na splošno. Pri vgradnji se priporoča zaščita izdelka (na primer tuš kad) s kartonom.
Zaslon za tuš mora vgraditi pooblaščena oseba.
Proizvajalec ni odgovoren za škodo ali poškodbe oseb ali stvari, ki so nastale zaradi nepravilne vgradnje.

Set s montažnim dijelovima:
Set with mounting parts:
Komplet s montažnimi deli:

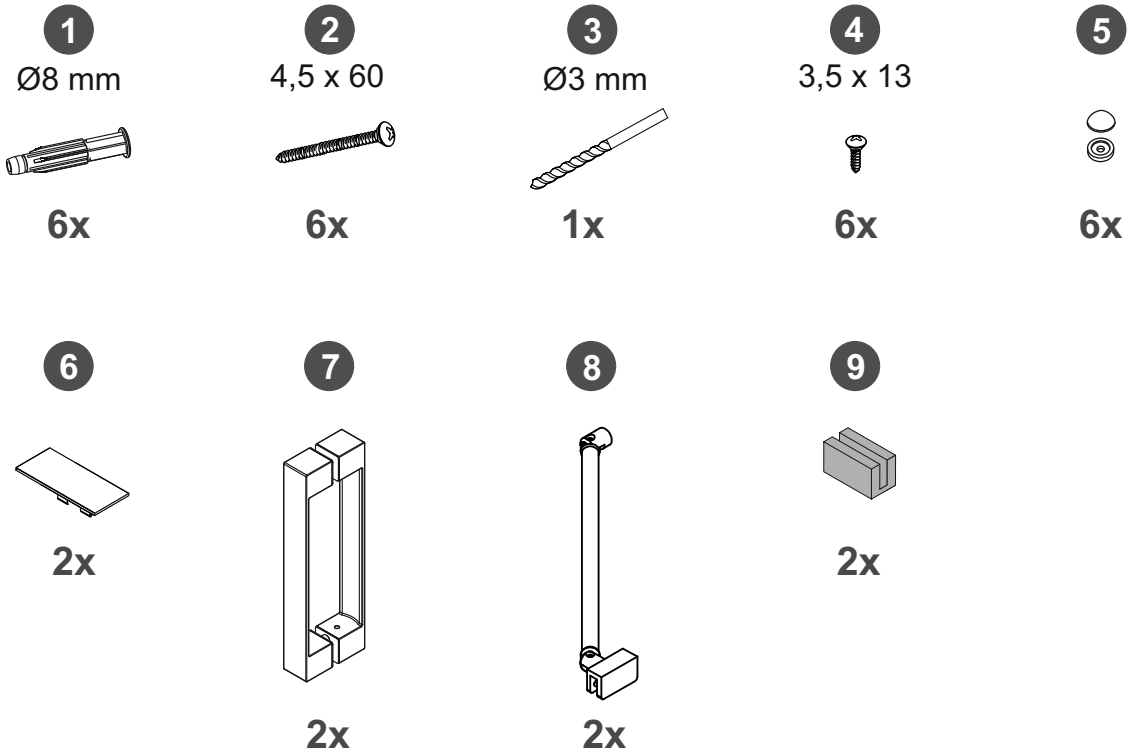

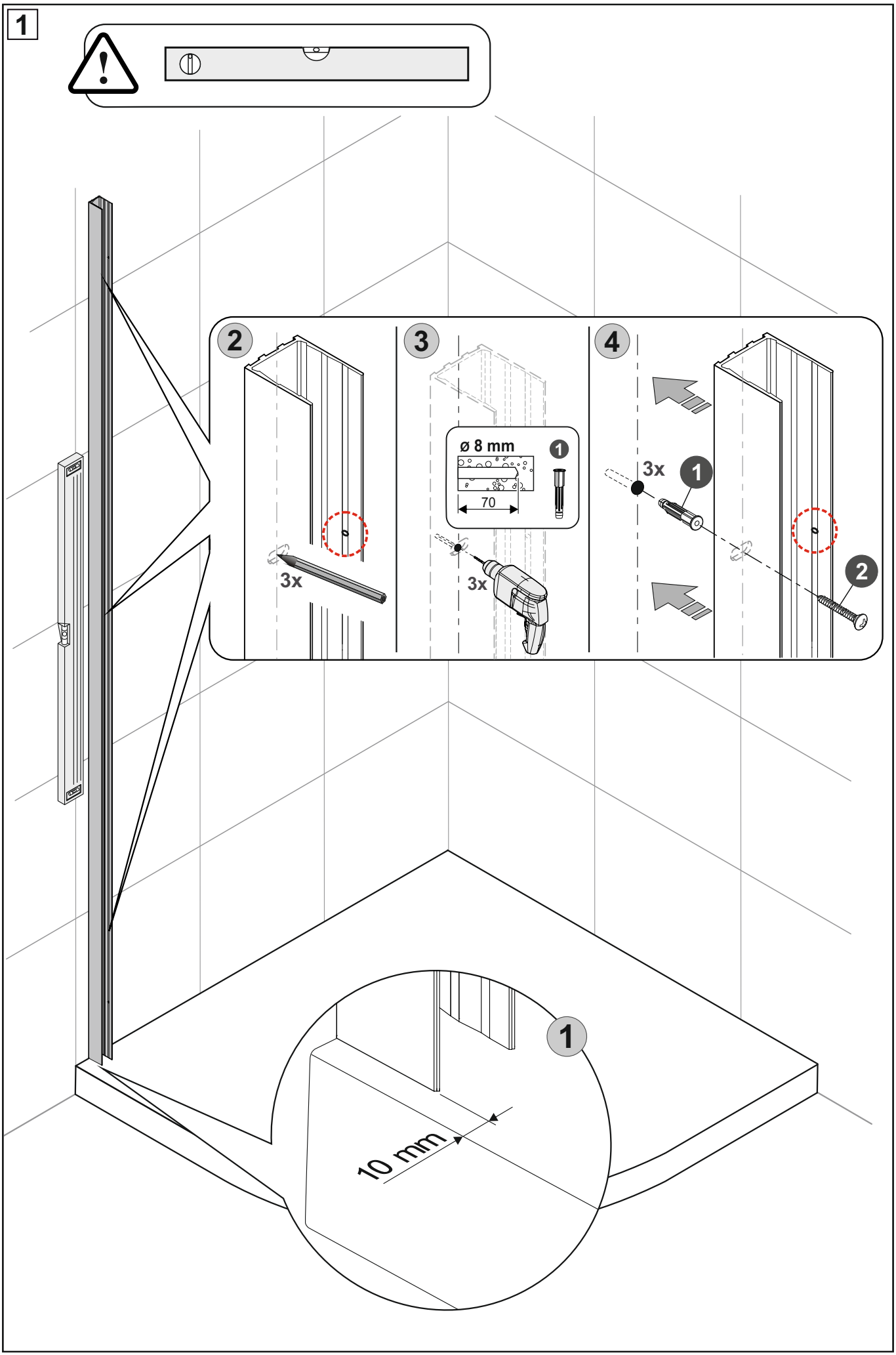
1
2
3x
3
ø 8 mm
1
70
3x
4
3x
1
2
1
10 mm

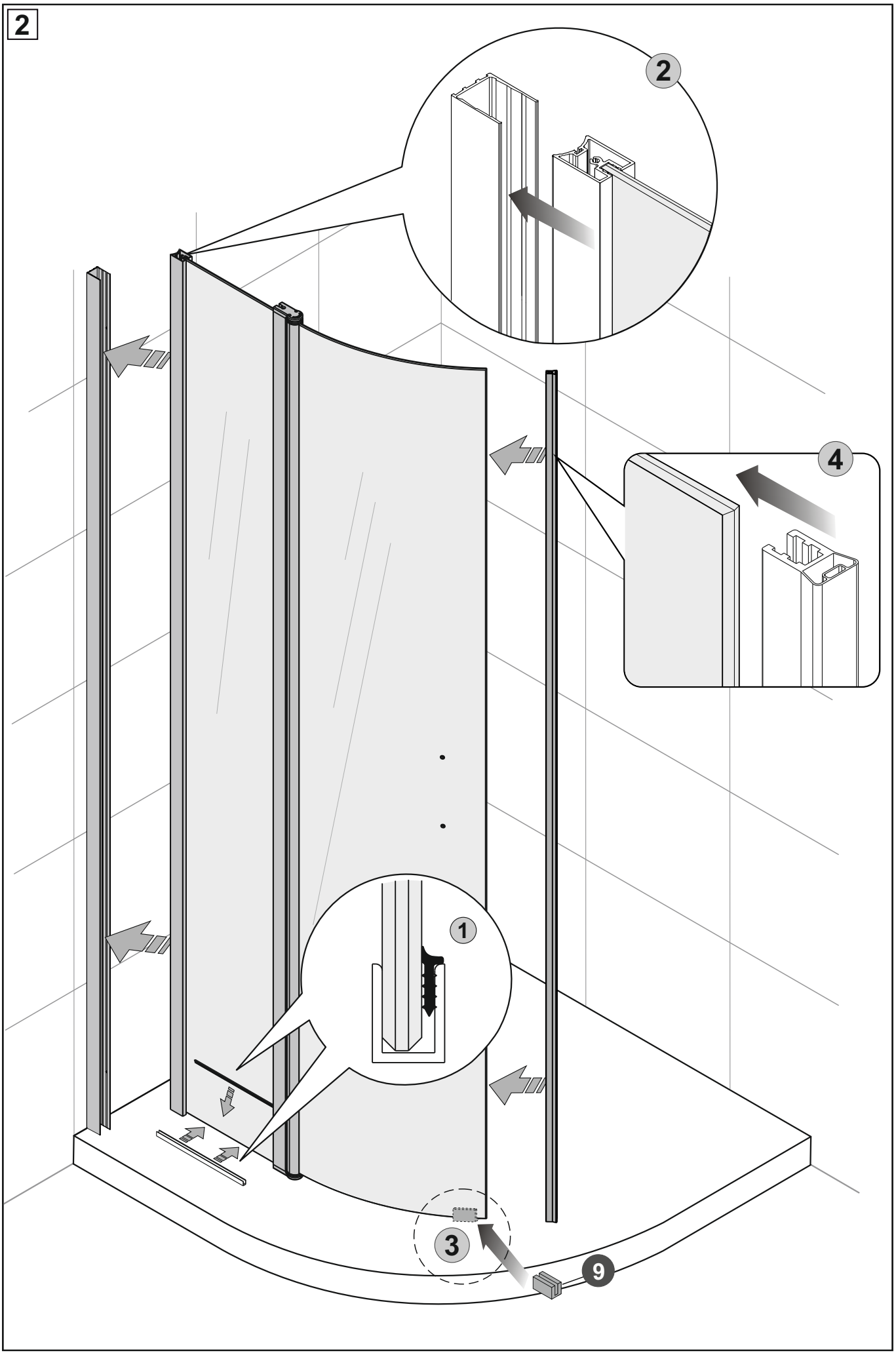
2
2
4
1
3
9

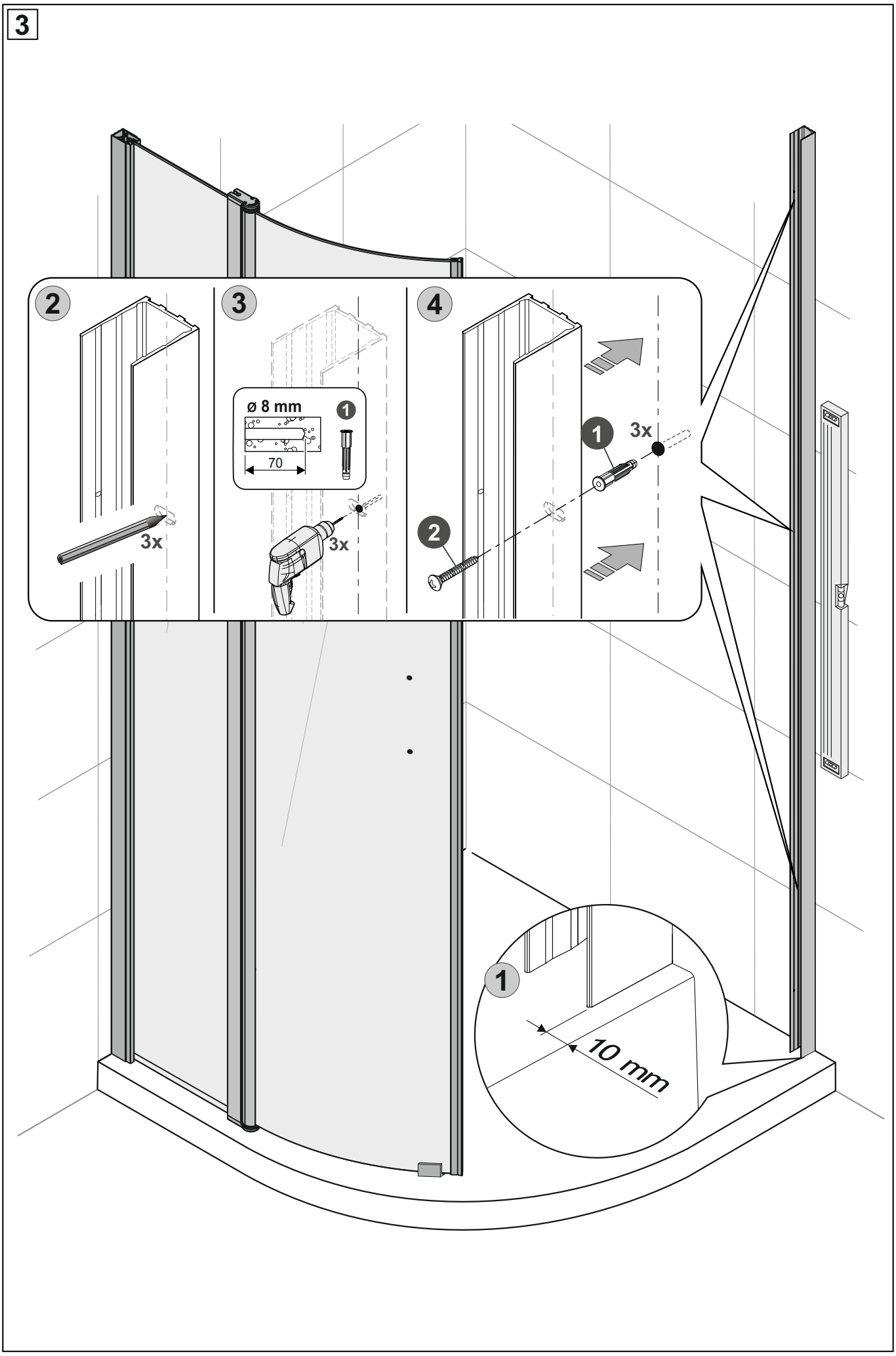
3
2
3x
3
ø 8 mm
1
70
3x
4
1
3x
2
1
10 mm

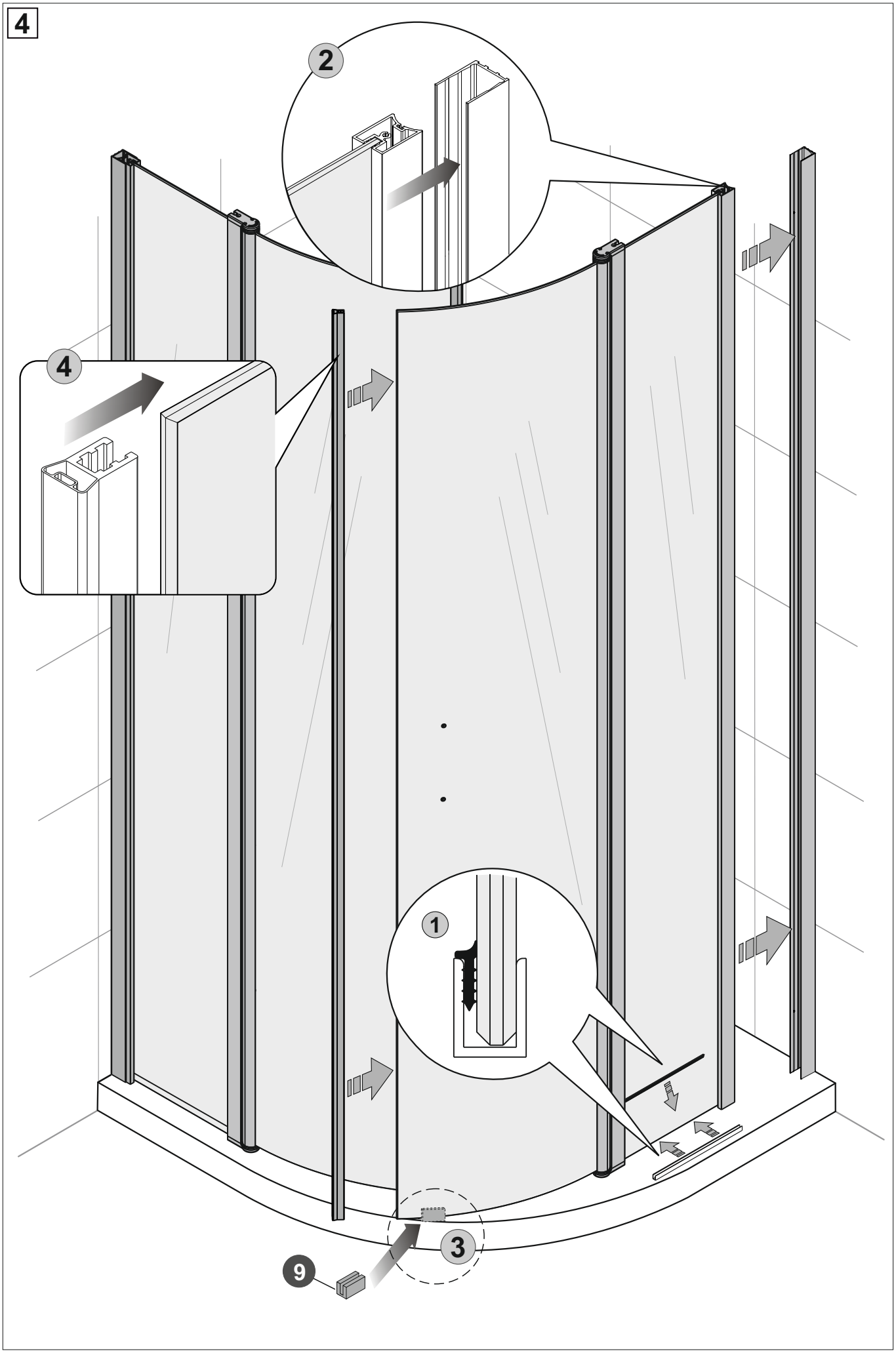
4
2
4
1
3
9

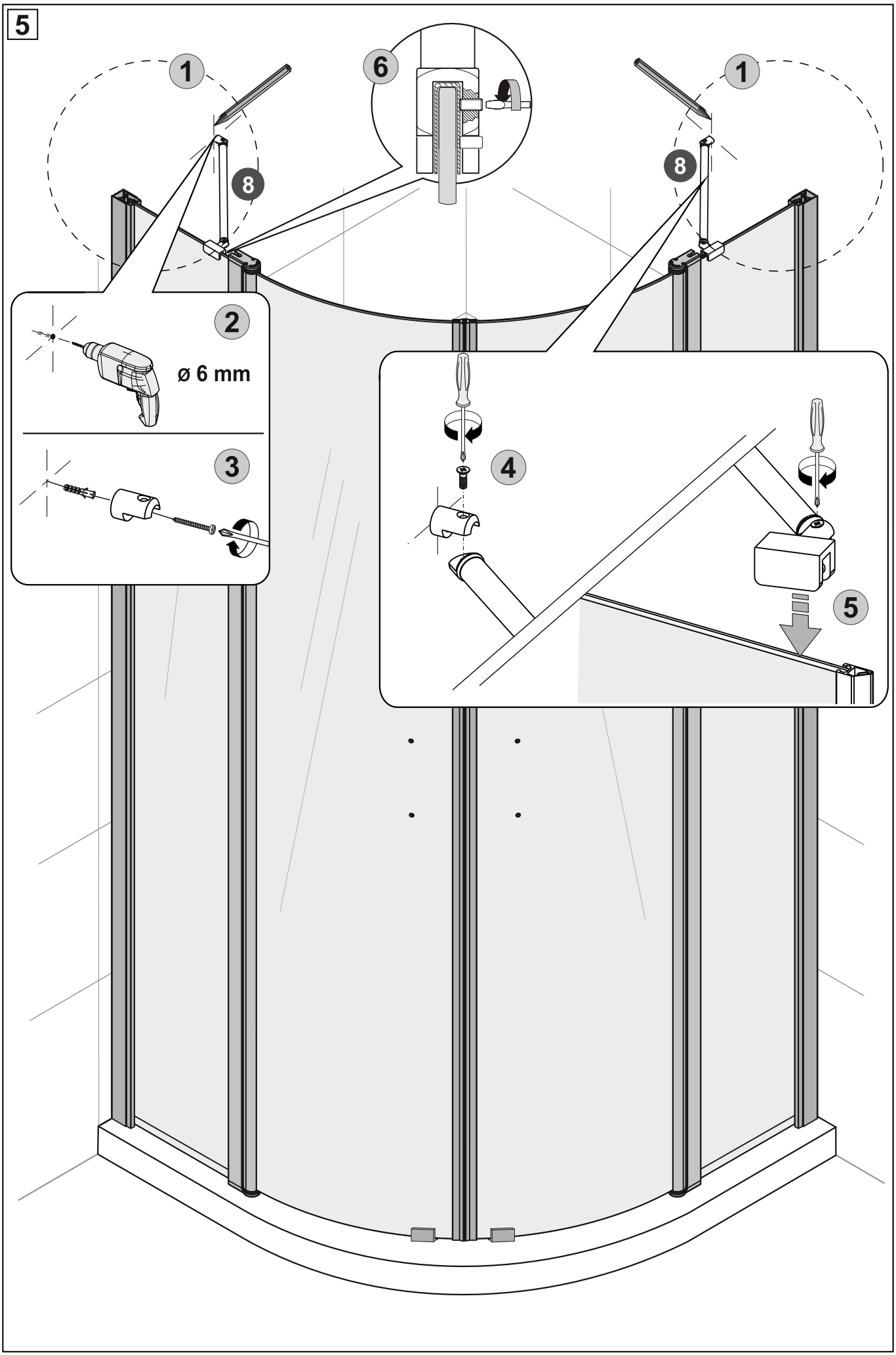
5
1
6
1
8
8
2
ø 6 mm
3
4
5

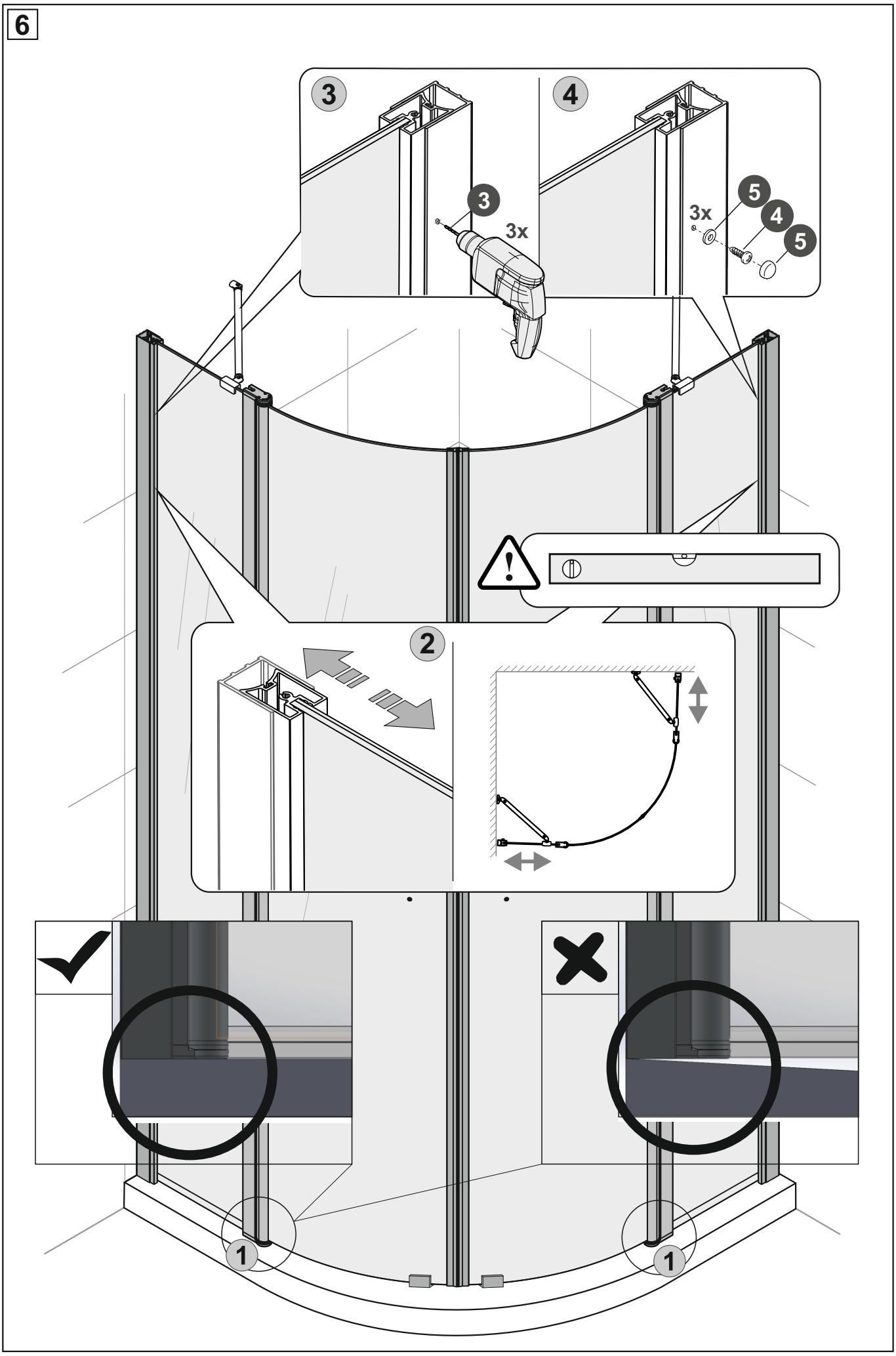
6
3
4
3
3x
3x
5
4
5
2
1
1

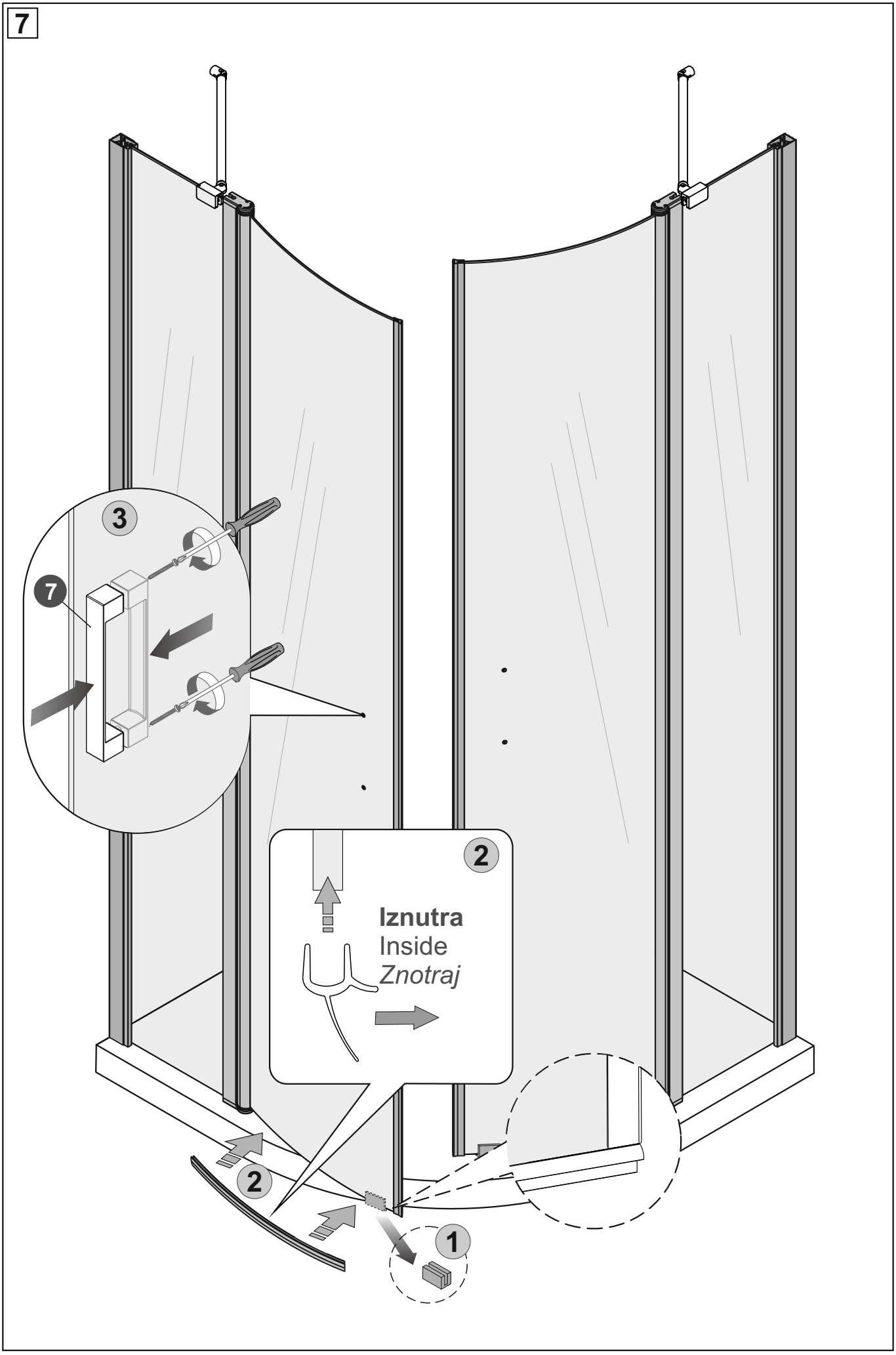
7
3
7
2
Iznutra
Inside
Znotraj
2
1

8

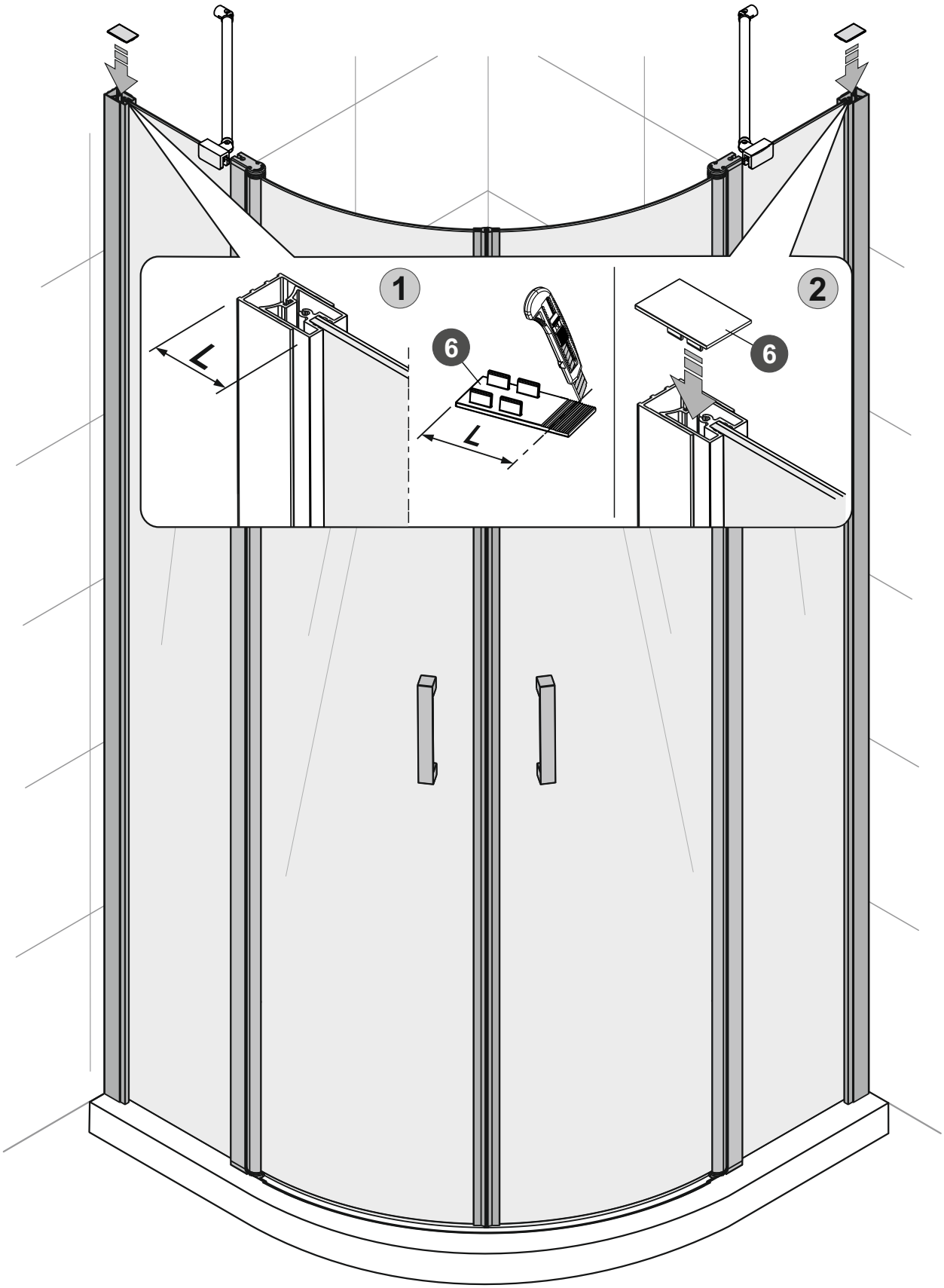

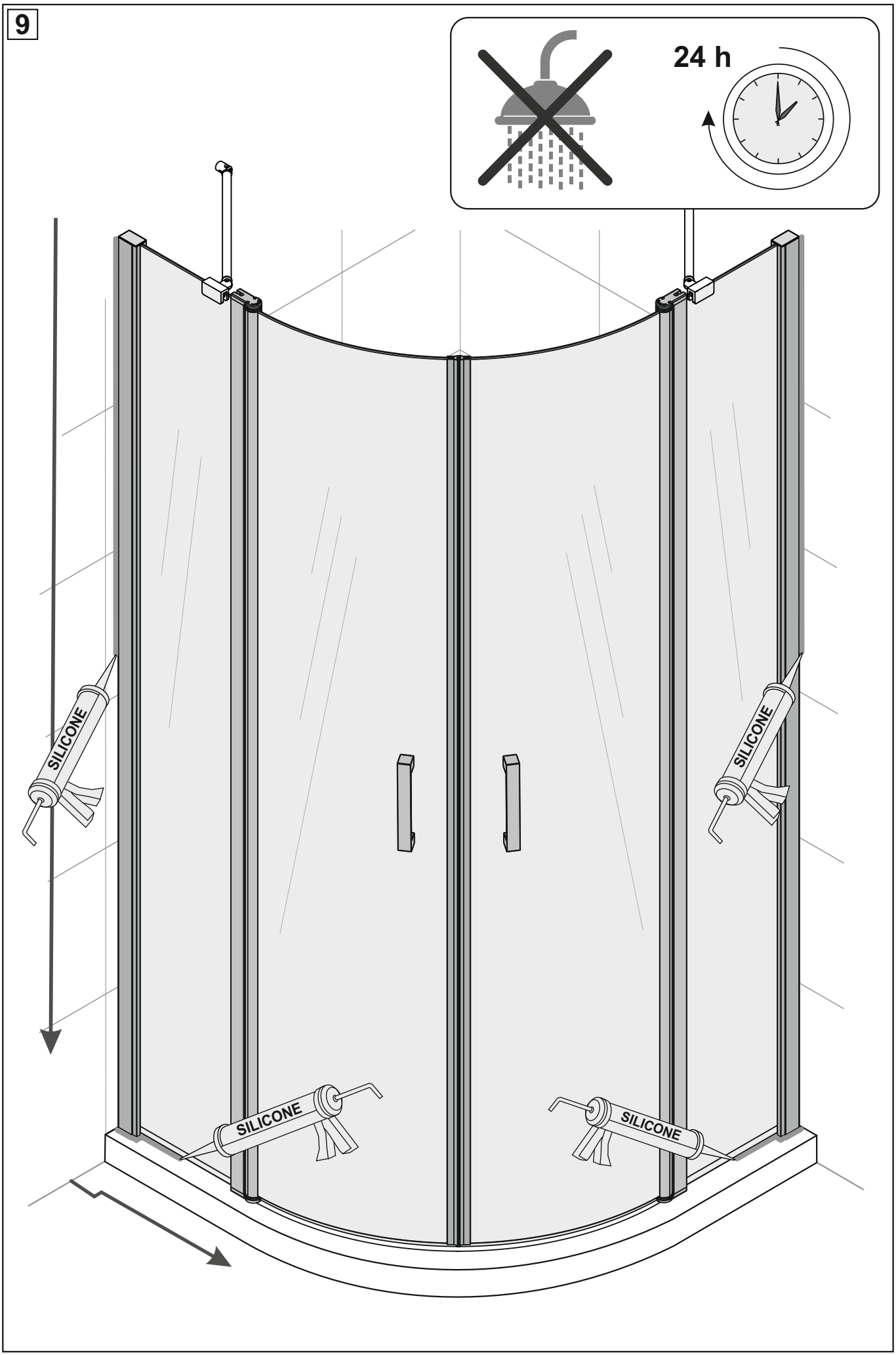
9
24 h
SILICONE
SILICONE
SILICONE
SILICONE